EIN PERSONEN TELESKOPMAST LIFT

UL Series

ABMESSUNGEN	UL25	UL32	UL40
Max. Arbeitshöhe	9.6m	11.7m	14.2m
Max. Plattformhöhe (**A**)	7.6m	9.7m	12.2m
Plattform Länge	0.56m	0.56m	0.56m
Plattform Breite	0.66m	0.66m	0.66m
Ausleger Abmessung (**B x C**)	1.50m x 1.43m	2.06m x 1.99m	2.34m x 2.26m
Breite (**F**)	0.74m	0.74m	0.74m
Länge (**D**)	1.26m	1.32m	1.32m
Bauhöhe (**E**)	1.99m	2.53m	2.90m
Länge mit Kippvorrichtung (**H**)	2.64m	2.72m	3.05m
Höhe mit Kippvorrichtung (**G**)	1.89m	2.28m	2.72m

PERFORMANCE			
Plattform Kapazität (SWL)	159kg	136kg	136kg
Max Windgeschwindigkeit	0m/s	0m/s	0m/s
Heben/Senken	43/23 Sek	57/26 Sek	60/40 Sek
Räder	250mm x 64mm hinten, 150mm Rollen, vorne		
Bedienung		Druktaster	
Wandabstand (Abstand von Ende der Plattform bis zur Wand)	102mm	356mm	508mm

ANTRIEB	
Motor (AC)	120/220V AC 50HZ
Motor (DC)	1 X 12V 105AH Batterie

GEWICHT			
Eigengewicht (AC)	349kg	417kg	449kg
Eigengewicht (DC)	367kg	435kg	467kg

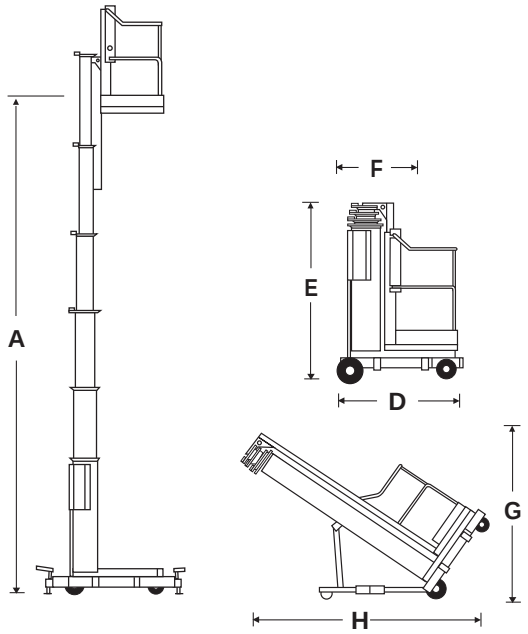

STANDARD MERKMALE

- Kippvorrichtung
- Ausleger Endschalter
- Stromkabel zur Plattform
- Integriertes Batterieladegerät (DC Ausführung)
- Nicht markierende Rollen
- CE abgenommen

OPTIONEN

- Hausfarbe
- Werkzeugablage
- Beutel für Neonröhren
- Punkt Laser
- Bioöl

AUSLEGER ABMESSUNG

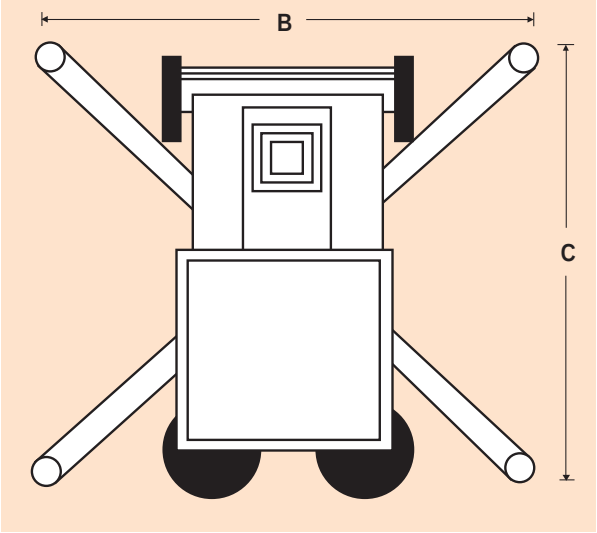

snorkel

Vigo Centre, Birtley Road,
Washington, Tyne & Wear,
NE38 9DA, U.K.

t: +44 (0) 845 1550 057
e: sales@snorkellifts.com

www.snorkellifts.com

Spezifikationen können ohne vorherige Ankündigung geändert werden. Die hier abgebildeten Fotos und Diagramme dienen nur für Werbezwecke.
Beziehen Sie sich auf Snorkel Bedienerhandbücher für die richtige Anwendung und Wartung dieser Ausrüstung